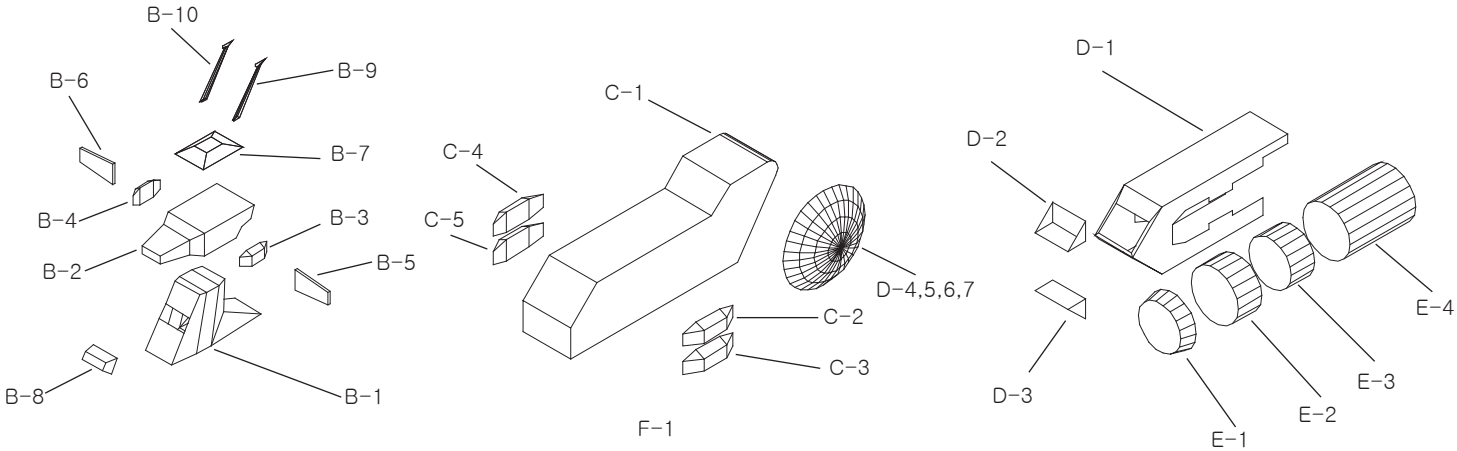
B-10
B-9
B-6
B-7
B-4
B-3
B-2
B-5
B-8
B-1
C-1
C-4
C-5
D-4,5,6,7
C-2
C-3
D-1
D-2
D-3
E-4
E-3
E-2
E-1

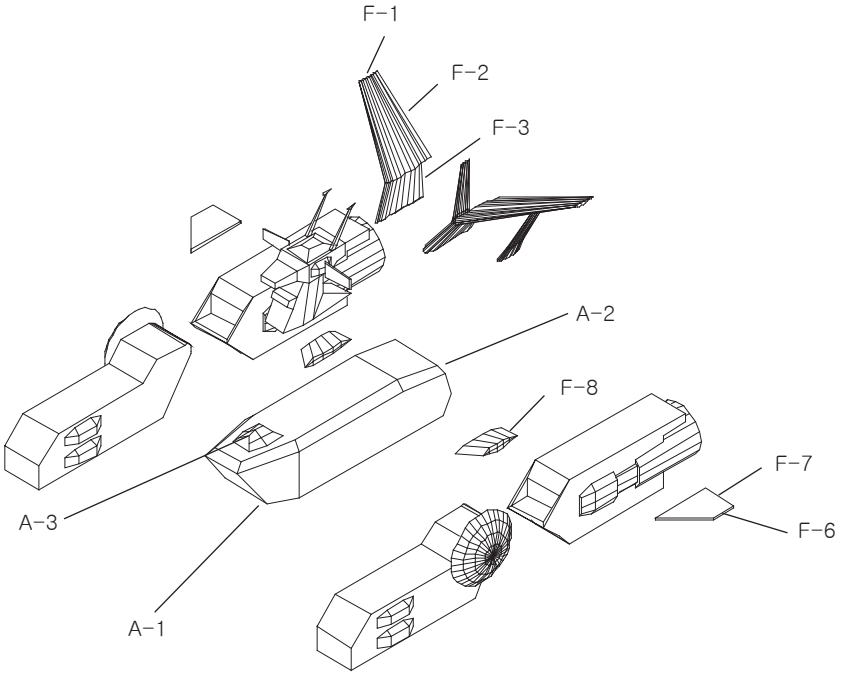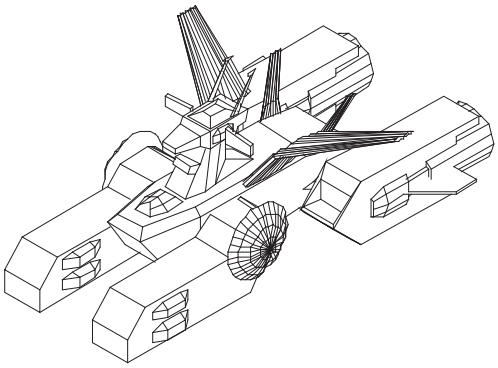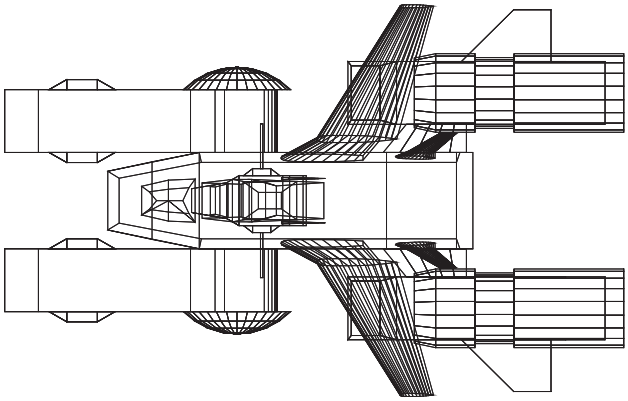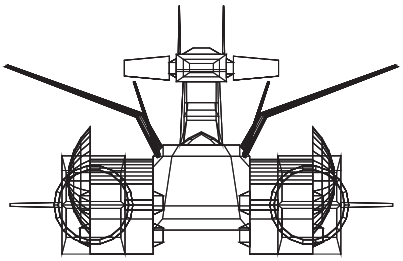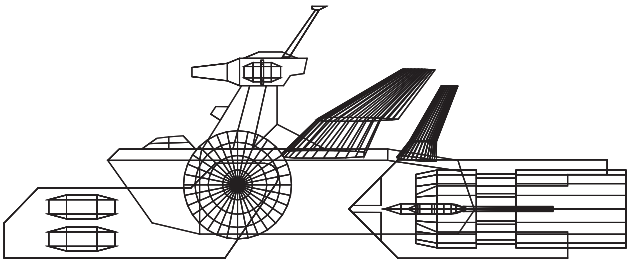
F-1
F-2
F-3
A-2
F-8
F-7
F-6
A-3
A-1